SIGNALISATION **PERMANENTE**

Gamme : Feux tricolores vert-récompense

Feu tricolore vert-récompense • Temporaire SEP (Sur Éclairage Public)

REF : 32406

Fabrication Française

« Dans la gamme des dispositifs conçus pour réduire la vitesse des véhicules, le feu tricolore "vert-récompense" constitue la solution la plus performante.

Ce feu tricolore agit directement sur la vitesse en passant au vert uniquement lorsque les usagers en approche respectent la limitation de vitesse.

Pédagogique et efficace, cette solution contribue à la rééducation des comportements routiers. »

Comment ça marche ?

Au repos, le feu tricolore est au rouge.
Il passe au vert lorsqu'un véhicule se présente à la vitesse autorisée.

Voir la vidéo

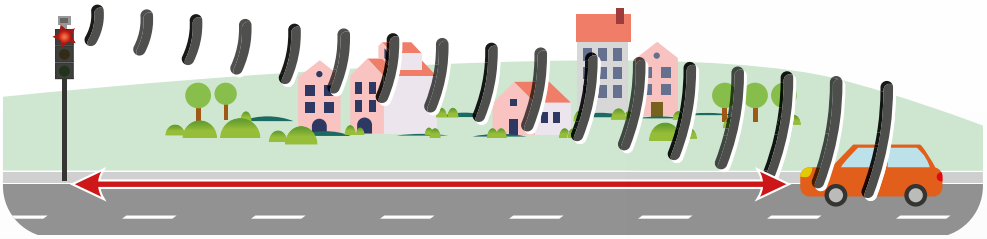

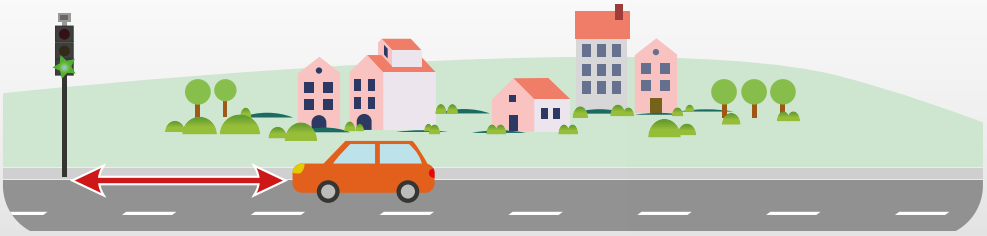

Trafic Technologie Système
Siège social et centre de fabrication : ZI Carros - 1ère avenue, 2ème rue - BP 594 - 06516 Carros cedex
Tél. : +33 (0)4 92 08 29 99 - Fax : +33 (0)4 92 08 29 90 - Email : info@ttsys.fr - Site web : www.ttsys.eu

ISO 9001
ISO 14001
BUREAU VERITAS
Certification

SIGNALISATION **PERMANENTE**

Gamme : Feux tricolores vert-récompense

Feu tricolore vert-récompense • Temporaire SEP (Sur Éclairage Public)
REF : 32406

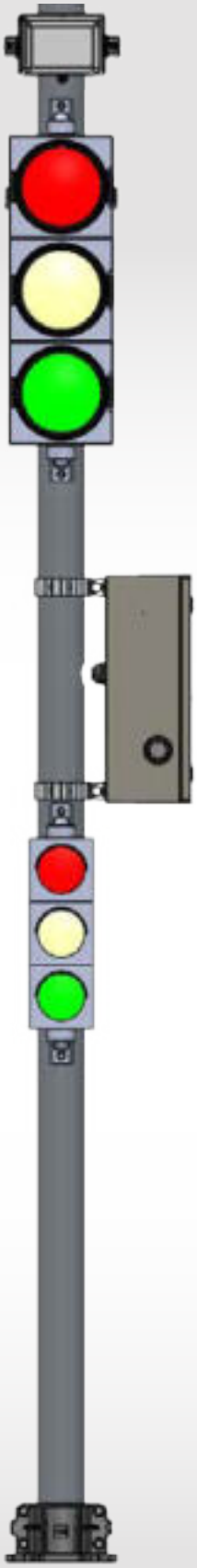

Le détecteur de vitesse :

La technologie embarquée du radar de vitesse lui permet de détecter avec précision la vitesse de tous les véhicules à l'approche, avec une marge d'erreur de ±2 km/h et jusqu'à une distance de 80 mètres. Cela garantit son adaptation à toutes les configurations sur le terrain.

Le feu tricolore :

Le boitier tricolore est un ensemble en polycarbonate noir et résistant aux UV, équipé de trois feux LEDs Ø 200 mm avec une visière clipsable.

La durée de vie d'une LED est supérieure à 100 000 heures.

L'optique croix rouge (option) :

Le feu de signalisation en forme de croix grecque « + » indique la couleur du feu pour les conducteurs en face. Elle n'est active que lorsque le feu est en phase rouge. Sa technologie LED lui offre une durée de vie supérieure à 100 000 heures.

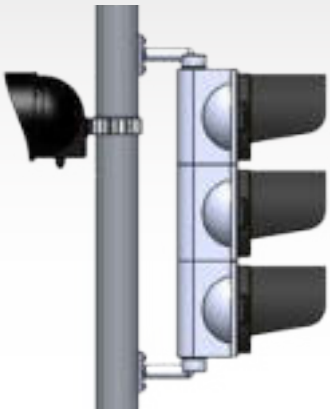

Le contrôleur de carrefour de feu temporaire "ASCQUER" :

Il assure le bon fonctionnement du système selon la réglementation en vigueur, ce permet de prévenir tous risques de mauvais usage. Son principe est celui d'une utilisation « VERT Récompense ».

Le kit d'alimentation SEP :

Le boîtier d'alimentation et de recharge sur l'éclairage public est équipé d'une batterie gel à décharge lente. Celle-ci permet d'alimenter les équipements 24h/24, tandis que le système assure la recharge quand l'éclairage de nuit est actif*, rendant l'ensemble totalement autonome.

* **Attention** certaines communes, par soucis d'économie d'énergie, coupent l'éclairage public plusieurs heures dans la nuit. Dans ce cas le dimensionnement SEP doit faire l'objet d'une étude spécifique.

Le répétiteur Ø 100 mm (option) :

Grâce à l'option répétiteur D100, il n'est pas nécessaire de reculer la ligne d'arrêt à 5 mètres du feu principal, cela améliore la visibilité du système.

Le boitier tricolore est un ensemble en polycarbonate noir et résistant aux UV, équipé de trois feux LEDs Ø 100 mm avec une visière clipsable.

La durée de vie d'une LED est supérieure à 100 000 heures.

La détection pied de feu par boucle au sol (option) :

Elle permet d'éviter le temps d'attente d'un véhicule qui n'aurez pas été détecté dans le champs de vision du radar, par défaut le passage au vert s'active toutes les 90 secondes sans détection.

Exemple : Une sortie de voie privée ou d'une place de stationnement à proximité du feu.

Trafic Technologie Système
Siège social et centre de fabrication : ZI Carros - 1ère avenue, 2ème rue - BP 594 - 06516 Carros cedex
Tél. : +33 (0)4 92 08 29 99 - Fax : +33 (0)4 92 08 29 90 - Email : info@ttsys.fr - Site web : www.ttsys.eu

SIGNALISATION **PERMANENTE**

Gamme : Feux tricolores vert-récompense

Feu tricolore vert-récompense • Temporaire SEP (Sur Éclairage Public)

REF : 32406

Les règles d'implantation :

Uniquement en agglomération

Seuil de vitesse : 30Km/h ou 50Km/h

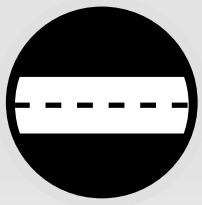

En section courante

Hors intersection

Hors passage piéton

Hors panneau entrée de ville

INFORMATIONS TECHNIQUES

Fonctionnement	Au repos, le feu tricolore est au rouge. Il passe au vert lorsqu'un véhicule se présente à la vitesse autorisée.
Alimentation	SEP (Sur Éclairage Public)
Contenus de l'ensemble	• Un feu tricolore Ø 200 mm Rouge / Jaune / Vert • Un radar de détection de vitesse • Un contrôleur certifié Temporaire ASCQUER • Un mât Ø 90 mm de 3,5 mètres avec sabot, kit d'ancrage et 3 colliers
Radar	Le radar détecte la vitesse du véhicule de 50 à 100 mètres selon l'inclinaison.
ne sont pas compris dans l'ensemble	• La pince à insert et inserts (en option) • Le feu répétiteur Ø 100 mm (en option) • Le panneau informatif du fonctionnement du feu tricolore (en option) • Génie civil, pose, raccordement et mise en service non inclus

ISO 9001
ISO 14001
BUREAU VERITAS Certification

Trafic Technologie Système
Siège social et centre de fabrication : ZI Carros - 1ère avenue, 2ème rue - BP 594 - 06516 Carros cedex
Tél. : +33 (0)4 92 08 29 99 - Fax : +33 (0)4 92 08 29 90 - Email : info@ttsys.fr - Site web : www.ttsys.eu

SIGNALISATION **PERMANENTE**

Gamme : Feux tricolores vert-récompense

Notre gamme : fruit de l'expertise d'un spécialiste !

PERMANENT
230 V

CERTIFIÉ PAR CEREMA

TEMPORAIRE
Solaire ou Sur Eclairage Public

MOBILE
Solaire ou Batterie

avec nos options, configurez votre équipement :

Répétiteur, panneau d'information, optique croix rouge, détecteur de boucle...

Consultez-nous

PRODUITS ASSOCIÉS

14866
Pince à insert (et inserts)

34501
Répétiteur Ø 100 230 V

40610
Croix rouge 230 V

35389
Panneau c50

Gamme PPRF - BTR

Trafic Technologie Système
Siège social et centre de fabrication : ZI Carros - 1ère avenue, 2ème rue - BP 594 - 06516 Carros cedex
Tél. : +33 (0)4 92 08 29 99 - Fax : +33 (0)4 92 08 29 90 - Email : info@ttsys.fr - Site web : www.ttsys.eu

ISO 9001
ISO 14001
BUREAU VERITAS Certification

28/04/25

752